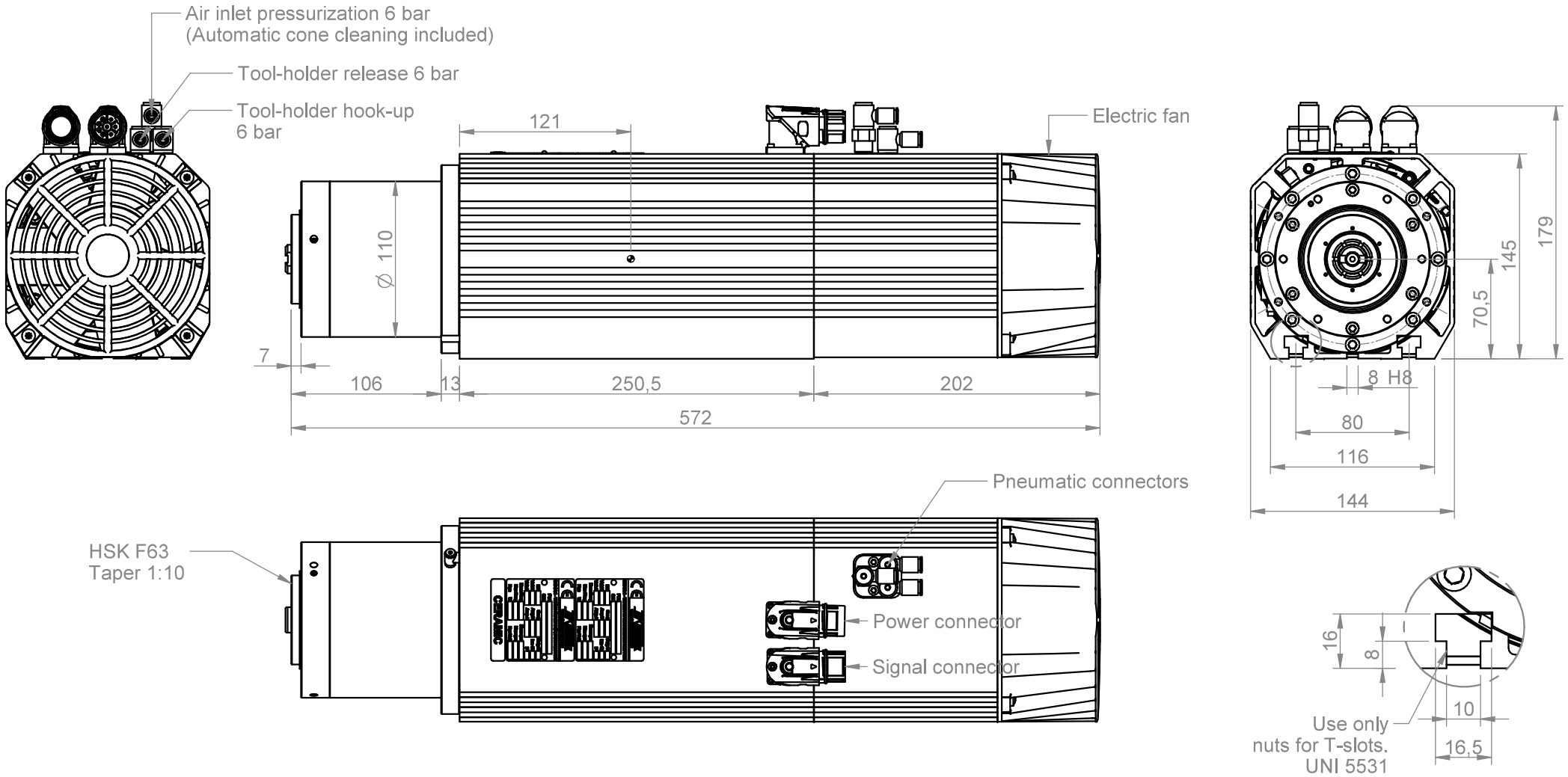

Power connector	
1	U
2	V
3	W
GND	Ground
A	Fan (L) 220V
B	Thermal protection
C	Thermal protection
D	Fan (N) 220V

Signal connector	
1	S1
2	S2
3	S3 tacho
4	S4
5	S5
6	0 V
7	+24V DC

Power [kW]	Duty Cycle	Base speed [rpm]	Base freq. [Hz]	Base voltage Δ [V]	Base voltage Y [V]	Protection	Ins. Cl.
7.5/9.0	S1/S6	12000	200		380	IP64	F
Min speed [rpm]		Max speed [rpm]	Max freq. [Hz]	Absorb. Δ [A]	Absorb. Y [A]	Part number on nameplate	
3000		24000	400		16.0/19.2	COMTC710005	
Balancing: G2.5 - ISO 1940 @ maximum motor speed		Balancing type		tool type full key	tool type half key	Peso / weight 32.00 kg	

Tolleranze non quotate / unlisted tollerances: ±0.5mm
Smussi non quotati / unlisted chamfers: ±0.5mm

▽▽▽ = 0.8 √ ▽▽ = 3.2 √ ▽ = 12.5 √ ~ = ° √

Teknomotor S.r.l.
Via Argenega 31, I-32038 Quero Vas (BL)
www.teknomotor.com

Title: ATC71-C-HSK63F-LN

rev. n°	description	date	signature
00	Emissione	05/09/2014	D. Bottarel

Customer: Catalogo

Drawing code: COMTC710005

Drawing n°: 3291

drawn - date	approved - date	checked - date	sostituisce il	foglio / sheet	scala	
D. Bottarel - 05/09/2014	S. Perli - 05/09/2014	S. Perli - 05/09/2014	sostituito dal	1 / 1	1:4	A4

Il presente disegno è di proprietà esclusiva di Teknomotor S.r.l. La riproduzione totale e/o parziale e la divulgazione a terzi, senza nostro esplicito consenso scritto, verrà perseguito secondo i termini di legge in vigore.