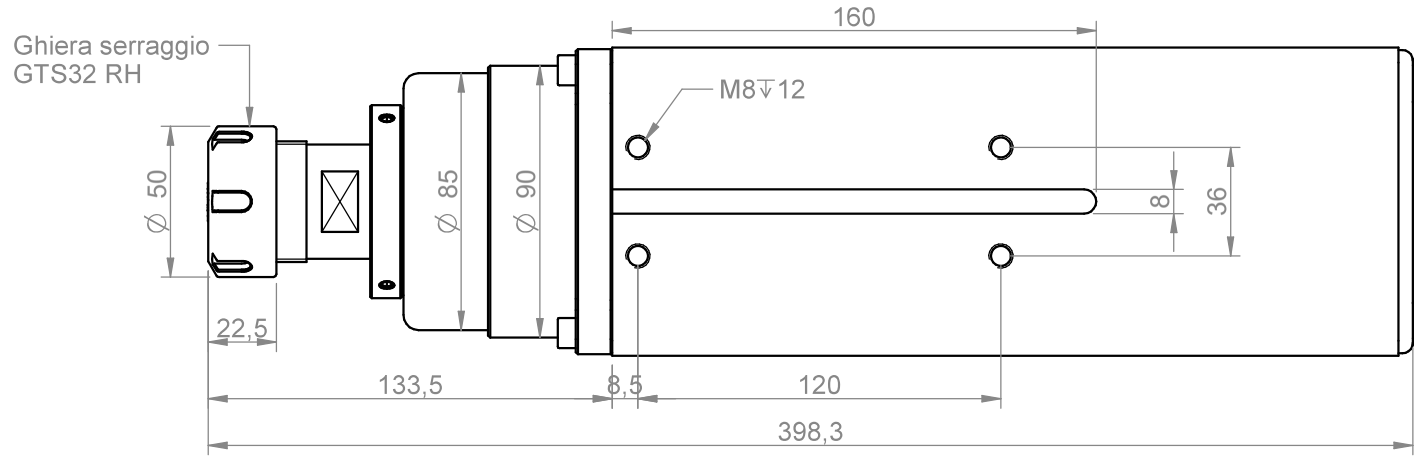

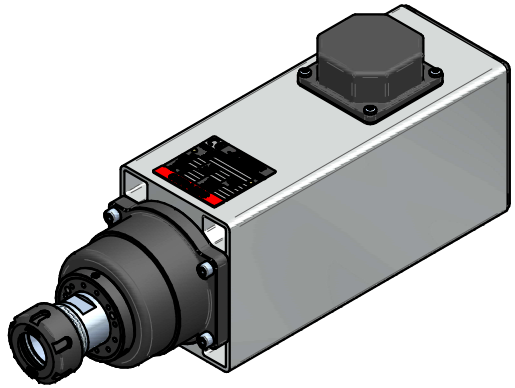

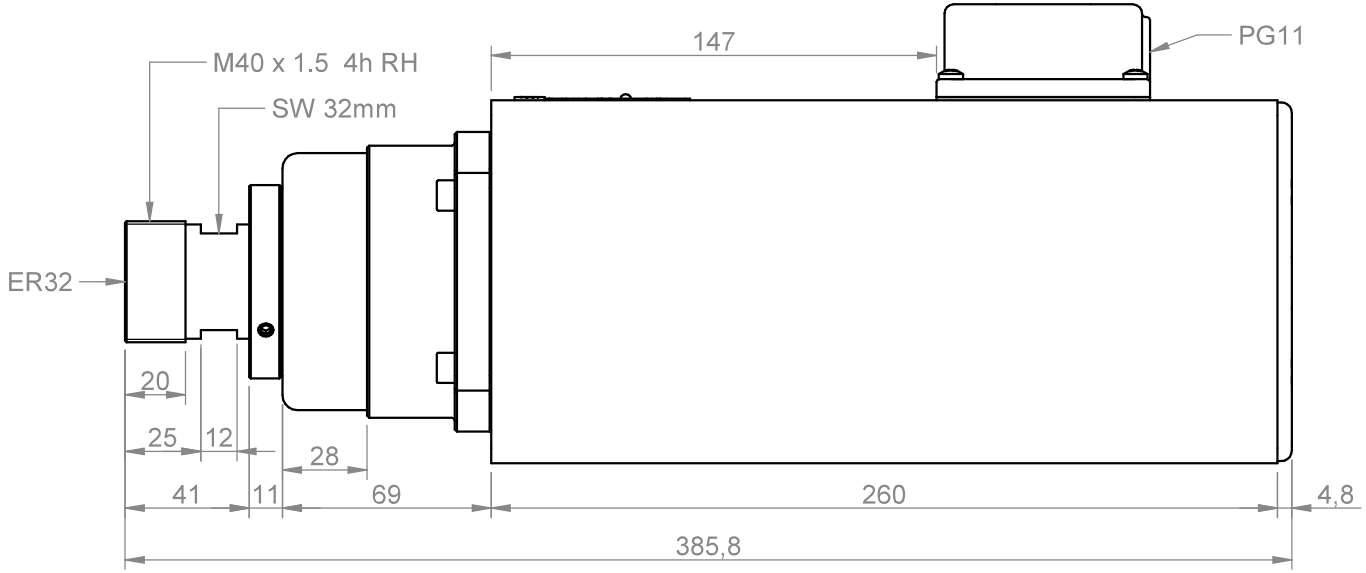

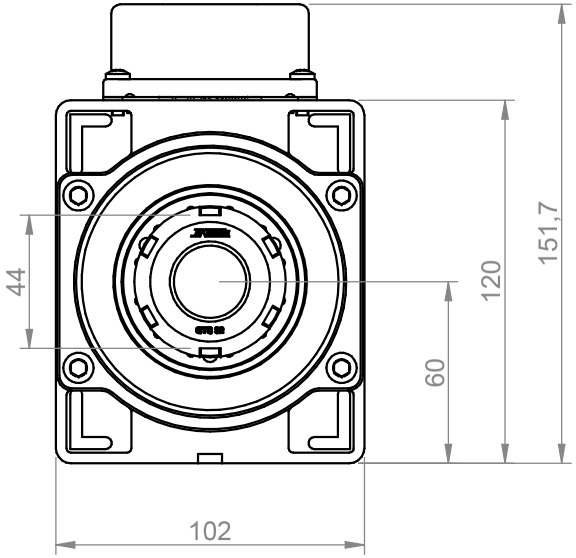

Power [kW]	Duty Cycle	Base speed [rpm]	Base freq. [Hz]	Base voltage Δ [V]	Base voltage Y [V]	Protection	Ins. Cl.
5.6	S1	18000	300	220	380	IP54	F
Min speed [rpm]		Max speed [rpm]	Max freq. [Hz]	Absorb. Δ [A]	Absorb. Y [A]	Part number on nameplate	
6000		24000	400	20.0	11.5	COM51600323	
Balancing: G2.5 - ISO 1940 @ maximum motor speed		Balancing type		tool type full key	tool type half key	Peso / weight 14.61 kg	

Teknomotor S.r.l.
Via Argenega 31, I-32038 Quero Vas (BL)
www.teknomotor.com

Tolleranze non quotate / unlisted tollerances: ±0.5mm
Smussi non quotati / unlisted chamfers: ±0.5mm

▽▽▽ = 0.8 ▽ ▽▽ = 3.2 ▽ ▽ = 12.5 ▽ ~ = ▽

Title: 5160-D-DB-P-ER32-HY-RH

rev. n°	description	date	signature
00	Emissione	18/12/2015	D. Bottarel

Customer: Catalogo

Drawing code: COM51600323

Drawing n°: 2999

drawn - date	approved - date	checked - date	sostituisce il	foglio / sheet	scala	
D. Bottarel - 18/12/2015	S. Perli - 18/12/2015	S. Perli - 18/12/2015	sostituito dal	1 / 1	n.d.	A4

Il presente disegno è di proprietà esclusiva di Teknomotor S.r.l. La riproduzione totale e/o parziale e la divulgazione a terzi, senza nostro esplicito consenso scritto, verrà perseguito secondo i termini di legge in vigore.